Przekrój 1-1
1:50

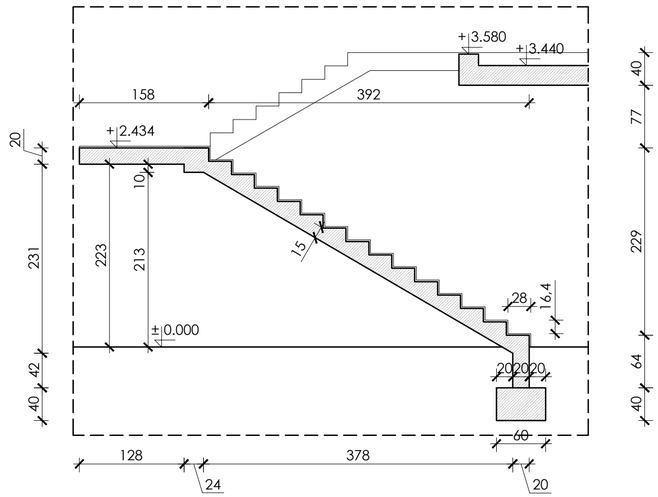

Przekrój 2-2
1:50

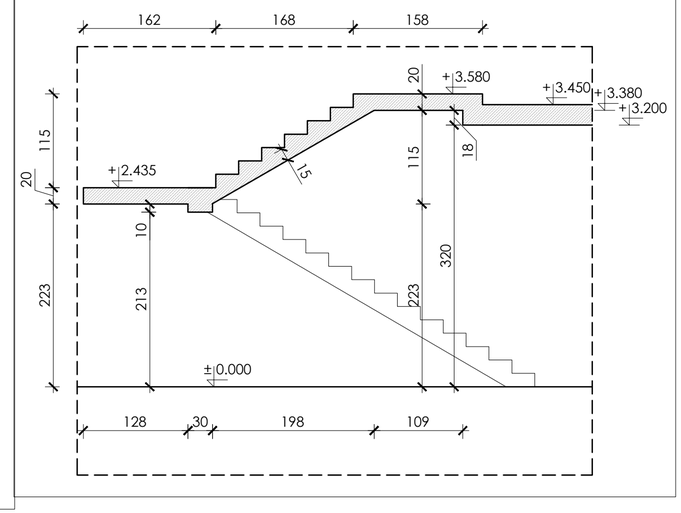

ŚREDNICE GIĘCIA PRĘTÓW GŁÓWNYCH / MANDREL DIAMETER FOR BENT BARS

Haki / Hooks

Ø	<20 mm	≥20 mm
$Ø_{m,min}$	4Ø	7Ø

Pręty odgięte / Bent bars

Minimalne otulenie betonem mierzone prostopadle do płaszczyzny zagięcia/
Minimum concrete cover measure orthogonally to bending surface

	> 100 mm oraz > 7Ø	> 50 mm oraz > 3Ø	≤ 50 mm oraz ≤ 3Ø
Øm	10 Ø	15 Ø	20 Ø

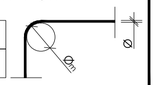

Długości prętów obliczane METODĄ A wg PN-EN ISO 3766 (na podstawie wymiarów zewnętrznych). Całkowita długość pręta zaokrąglona do 10 mm.
Bar length according to METHOD A acc. PN-EN ISO 3766 (between the outermost edges of the bar). Total bar length rounded to 10 mm.

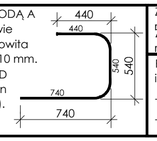

Zbrojenie górne / Top reinforcement
Zbrojenie dolne / Bottom reinforcement

Pręt zagięty pod kątem prostym w kierunku / Bar bended in right angle in direction:
- do patrzącego / to viewer
- od patrzącego / from viewer

Rzut poziomy
1:50

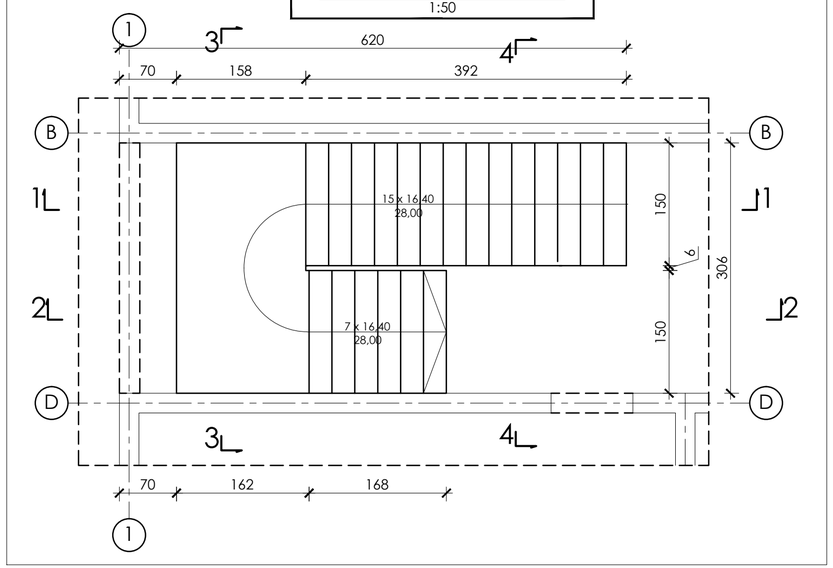

Przekrój 3-3
1:50

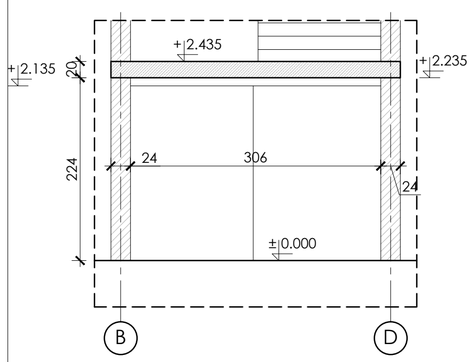

3-3

Przekrój 4-4
1:50

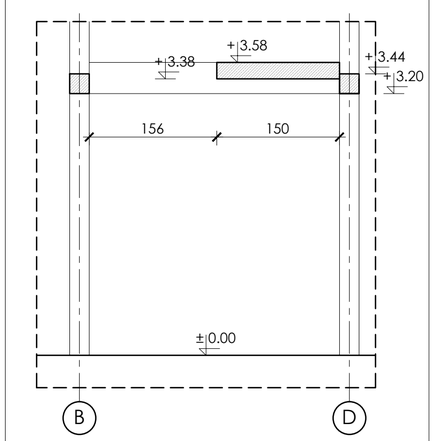

UWAGA!

1. Wszystkie wymiary należy sprawdzić na budowie.
2. Projekt rozpatrywać łącznie z projektem architektury.
3. Roboty budowlano - instalacyjne muszą być prowadzone z równoległą koordynacją międzybranżową. Przed przystąpieniem do robót wykonawca powinien zapoznać się z całością dokumentacji branżowej.
4. W sprawach nie określonych dokumentacją obowiazują:
- warunki techniczne wykonania i odbiru robót budowlano-montażowych - normy Polskiego Komitetu Normalizujacego
- instrukcje, wytyczne, świadectwa dopuszczenia, atesty Instytutu Techniki Budowlanej
-warunki techniczne producentów i dostawców materiałów budowlano-instalacyjnych
5. Warstwy ścian wewnętrznych i zewnętrznych wg opisu na rysunkach.

WYTYKI POD ZBROJENIE KLATKI SCHODOWEJ
WYKONAĆ ZGODNIE Z RYSUNKAMI
PW-K-101 i PW-K-106

Beton	B30 (C25/30)
Stal zbrojeniowa	A-IIIN (RB500SP)
Stal strzemion	A-IIIN (RB500SP)
Otulina	20 mm

Buildings & Panels Engineering Consultancy Sp. z o.o.
ul. Głogowska 66/6, 60-740 Poznań
tel./fax 0-61 2213480, e-mail: biuro@bpec.eu

Nazwa obiektu / Adres obiektu	ROZBUDOWA BUDYNKU KOŚCIAŃSKIEGO OŚRODKA KULTURY 64-000 Kościan, ul. Mickiewicza 11, dz. nr 1761/2,0162/6
Inwestor	Kościański Ośrodek Kultury 64-000 Kościan, ul. Mickiewicza 11
Branża	Konstrukcja
Stadium	PROJEKT WYKONAWCZY
Przedmiot rysunku	Klatka schodowa – rysunek szalunkowy
Zespół projektowy	KONSTRUKCJA dr inż. Zbigniew Pozorski upr. 2/PW/99 mgr inż. Franciszek Wołoch
Sprawdzający	mgr inż. Dominik Nowak upr. WKP/0074/PWOK/09

20.10.2017 (Data/Date)
00 (Rewizja/Revision)
1:20 (Skala/Scale)
PW-K-401 (Nr rys./No of drawing)